ЧЕЛЯБ ТОРГТЕХНИКА
Оборудование для торговли и профессиональной кухни 1950

ШКАФЫ

РАССТОЕЧНЫЕ ЭЛЕКТРИЧЕСКИЕ

ШКАФЫ

ПЕКАРСКИЕ, ХЛЕБОПЕКАРСКИЕ

ЭЛЕКТРИЧЕСКИЕ

С РАССТОЕЧНОЙ СЕКЦИЕЙ

руководство по эксплуатации (РЭ)

РЭ-23-2017

1. ОБЩИЕ СВЕДЕНИЯ

Наименование предприятия-изготовителя: ООО «Завод «Челябторгтехника» г. Челябинск, пр. Ленина, 2 «В»

Основное предназначение жарочно-пекарных/хлебопекарных шкафов с расстоечной секцией– выпечка хлеба, хлебобулочных и кондитерских изделий, однако, данное оборудование прекрасно справляется с приготовлением блюд из мяса, рыбы овощей и полуфабрикатов. Модели шкафов оснащены раздельной регулировкой верхней и нижней групп ТЭНов, за счет чего выпечка, жаренье и тушение становится гораздо быстрее и удобнее.

Компания «Челябторгтехника» постоянно расширяет и совершенствует ассортимент выпускаемой продукции, поэтому технические характеристики изделия могут несколько отличаться от указанных в данном паспорте без ухудшения потребительских свойств.

2. ТЕХНИЧЕСКИЕ ДАННЫЕ

	ШРЭ-1	ШРЭ-2	ХПШ-1/Р1	ХПШ-2/Р1	ШПЭ-1/Р1	ШПЭ-2/Р1
Количество камер, шт	1	2	1/1	2/1	1/1	2/1
Внутренние размеры камеры, мм: ширина глубина высота	часть камеры 490 820 460	часть камеры 490 820 460	1000/490 800/820 250/460		1000/490 800/820 180/460	
Габаритные размеры шкафа, мм: ширина глубина высота	1300 1020 1020	1300 1020 1480	1300 1020 1270	1300 1020 1700	1300 1020 1200	1300 1020 1520
Номинальная мощность, кВт	2,080	4,160	7,280	12,480	7,280	12,480
Напряжение, В	220/380					
Частота, Гц	50					
Температура нагрева, °С	-	-	270	270	270	270
Регулятор температуры, °С	0-90°	0-90°	-	-	-	-
Поддон для воды вместимостью на 3 литра,шт.	2	4	-/2	-/2	-/2	-/2
Противни 493х745х22, шт	-	-	2/-	4/-	2/-	4/-
Масса шкафа, кг	140±5	225±5	225±5	320±5	220±5	310±5

Расстоечные секции шкафов оснащены подсветкой!!!

3. КОМПЛЕКТНОСТЬ ПОСТАВКИ

3.1 Ш каф в сборе, шт 1
3.2 Опора регулируемая, шт 4
3.3 Руководство по эксплуатации, шт 1

4. ТРЕБОВАНИЯ БЕЗОПАСНОСТИ

4.1. Перед началом работы внимательно изучите данное руководство.
4.2. Не допускается установка шкафа ближе, чем 1м от легковоспламеняющихся материалов.
4.3. К шкафу должен быть подход не менее 1.5м

4.4. Ежедневно перед началом работы проверять исправность заземления. БЕЗ ЗАЗЕМЛЕНИЯ НЕ ВКЛЮЧАТЬ!
4.5. Запрещается оставлять включенным шкаф без присмотра.
4.6. Если корпус шкафа оказывается под напряжением, следует немедленно прекратить на нем работу, отключить от электросети и вызвать электрика.
4.7. Не проливайте жидкость на поддон.
4.8. ОТКЛЮЧАЙТЕ шкаф перед санитарной обработкой и остановкой на ремонт.
4.9. При обнаружении неисправностей вызовите слесаря ремонтного предприятия.
4.10. ПОМНИТЕ, что камера нагревается до 270 °С

5. УСТРОЙСТВО ИЗДЕЛИЯ

Шкаф состоит из самостоятельных теплоизолированных камер, внутри которых вверху и внизу расположено по пять ТЭН мощностью 0,52 кВт. Дно камеры защищают съемные поддоны. Шкаф имеет регулируемые по высоте ножки. На правой части передней панели шкафа расположены ручка терморегулятора, рукоятки переключателей, сигнальные лампы.

Расстоечная секция шкафа разделена на две одинаковые части перегородкой.

Монтаж производит специализированная организация, имеющая соответствующую лицензию.

Подключение шкафа к электросети должно быть выполнено согласно действующим правилам и нормам монтажа силовых установок, при этом необходимо обеспечить свободный доступ к шкафу со всех сторон для осмотра и ремонта. Задняя стенка шкафа должна быть на расстоянии не менее 800мм от стены. Шкаф при монтаже должен быть обязательно заземлен. Провод защитного заземления присоединяется к заземляющему болту на раме шкафа обозначенному знаком «Земля»

В месте удобном для пользования в линии электропроводки, питающей шкаф, должно быть установлено пусковое устройство (рубильник, пускатель и т.д.) позволяющее полностью отключать шкаф от электросети, и соответствующая защита (плавкие вставки и т.п.) на номинальный ток 35 А.

После монтажа шкафа и проведения замеров сопротивления следует проверить работу переключателей и нагревательных элементов. Сопротивление заземления не должно быть более 4 Ом, а сопротивление изоляции не менее 2 МОм.

7.1 ПОРЯДОК РАБОТЫ шкафа с пекарной и хлебопекарной секцией

За 20-30 мин. до жарки включить шкаф для прогрева камер поворотом ручки переключателя в положение 3, при этом загораются лампы. При достижении заданной температуры лампы датчика гаснут.

Загрузить в камеру продукт.

Установить ручки переключателей верхних и нижних нагревателей в нужное положение. Положение 1 – слабый нагрев, 2 – средний нагрев, 3 – сильный нагрев.

Установить ручку датчика реле на температуру, соответствующую технологическому процессу.

Во избежании излишних потерь тепла не оставляйте двери камер открытыми на продолжительное время.

По окончании работы выключите шкаф, установив ручки переключателей в положение «0».

Промойте поддон, противни, облицовку и ручки дверей шкафа горячей водой и протрите их.

7.2 ПОРЯДОК РАБОТЫ шкафа с расстоечной секцией

Перед включением расстоечной секции набрать в поддоны воды до их заполнения.

Включить тумблер питания и повернуть ручку термостата выставив нужную температуру (30-60° - рекомендуемый рабочий диапазон). Время нагрева до рабочей температуры 15-30мин в зависимости от выбранной температуры.

При повороте ручки термостата сработает световой индикатор работы ТЭНов. При достижении заданной температуры лампа датчика погаснет.
Загрузить в камеру продукт.
По мере испарения воды в поддонах воду необходимо добавлять!
По окончании работы выключить тумблер питания.

В результате продолжительного хранения или неправильного ухода возможно появление очагов коррозии на поверхности противня. Это нормальное явление для изделий из «черного» металла и его можно устранить следующим образом:

- удалить с противней наждачной бумагой очаги коррозии;
- вымыть, высушить, покрыть тонким слоем нерафинированного растительного масла;
- прокалить при температуре 200 С., пока не исчезнет дым.

После использования противни необходимо вымыть, высушить и хранить в сухом месте.

7. ТЕХНИЧЕСКОЕ ОБСЛУЖИВАНИЕ

Техническое обслуживание включает: техническое обслуживание при использовании, регламентированное техническое обслуживание и текущий ремонт.

Техническое обслуживание при использовании выполняется ежедневно и включает в себя:

- наблюдение за работой механизма поворота и фиксации двери, фиксации ручек переключателей, работой сигнальных ламп, работой реле температуры;
- чистку, мытье по окончании работы полностью отключенного пекарского шкафа от электросети.

Регламентированное техническое обслуживание выполняется ежемесячно и включает в себя:

- проведение инструктажа по правилам эксплуатации;
- проверку состояния заземления и токоведущих частей;
- проверку крепления электропроводки, облицовок;
- очистка от окалины ТЭН шкафа;
- проверка исправности нагревательных элементов, замена сигнальных ламп и т.д.

Работы по регламентированному техническому обслуживанию, работы по текущему ремонту должна выполнять специализированная организация, обученные специалисты, имеющие группу допуска по электробезопасности не ниже III.

8. ПРАВИЛА ХРАНЕНИЯ И ТРАНСПОРТИРОВКИ

Транспортировка шкафа возможна всеми видами транспорта в крытых транспортных средствах.

После транспортировки при отрицательной температуре воздуха выдержать 6 часов при комнатной температуре.

Шкаф должен храниться под навесом или в помещении, в вертикальном положении.

СВИДЕТЕЛЬСТВО О ПРИЕМКЕ

Шкаф _____ соответствует ГОСТ 27570.34-92, ТУ 5151-003-01439287-2010

Дата выпуска «__ _»_____ Заводской номер _____

Номер заказа _____ Марка консерванта _____

Штамп ОТК

ГАРАНТИЙНЫЕ ОБЯЗАТЕЛЬСТВА

В течение гарантийного срока службы изделия предприятие-изготовитель гарантирует безвозмездное устранение выявленных **производственных** дефектов, замену вышедших из строя составных частей при наличии акта пуска оборудования в эксплуатацию и акта-рекламации (см. в конце паспорта), оформленных представителями организации сервисного обслуживания.

Внимание!!! Гарантия не распространяется на случаи, когда:

- отсутствует или не заполнен паспорт и гарантийный талон;
- изделие или запчасти имеют механические повреждения (вмятины, трещины и другие внешние повреждения возникшие в процессе эксплуатации);
- изделие вскрывалось или подвергалось несанкционированному ремонту, в том числе в сервисных центрах, не уполномоченных производить подобные работы;
- была проведена доработка изделия, не предусмотренная изготовителем;
- внутри оборудования обнаружены посторонние предметы;
- внутри оборудования обнаружены продукты жизнедеятельности насекомых, мышей и т.д..
- произошла деформация тен, появились трещины (металл разрушен), т.к. причиной возникновения данного дефекта является нарушение правил эксплуатации. В таких случаях замена тен осуществляется за счёт заказчика.

Оплата за вышедшие из строя детали и комплектующие по вине заказчика, а также работа по их замене производится согласно прейскуранту цен завода-изготовителя.

Время нахождения шкафа в ремонте в гарантийный срок не включается.

Все детали, узлы и комплектующие изделия, вышедшие из строя в период гарантийного срока эксплуатации, должны быть возвращены заводу-изготовителю шкафа для детального анализа причин выхода из строя и своевременного принятия мер для их исключения.

Предприятие-изготовитель систематически совершенствует выпускаемые шкафы и оставляет за собой право вносить непринципиальные изменения в конструкцию изделия без отражения этого в руководстве.

Внимание!!! Гарантия на изделие не включает техническое обслуживание в течение гарантийного срока. Техническое обслуживание производится за отдельную плату.

УВАЖАЕМЫЕ ПОКУПАТЕЛИ!

Ваши отзывы замечания и предложения направляйте по адресу: 454007, г. Челябинск, пр. Ленина, 2 «В», ООО «ЧТТ», mail.chtt.ru, po@chtt.ru.

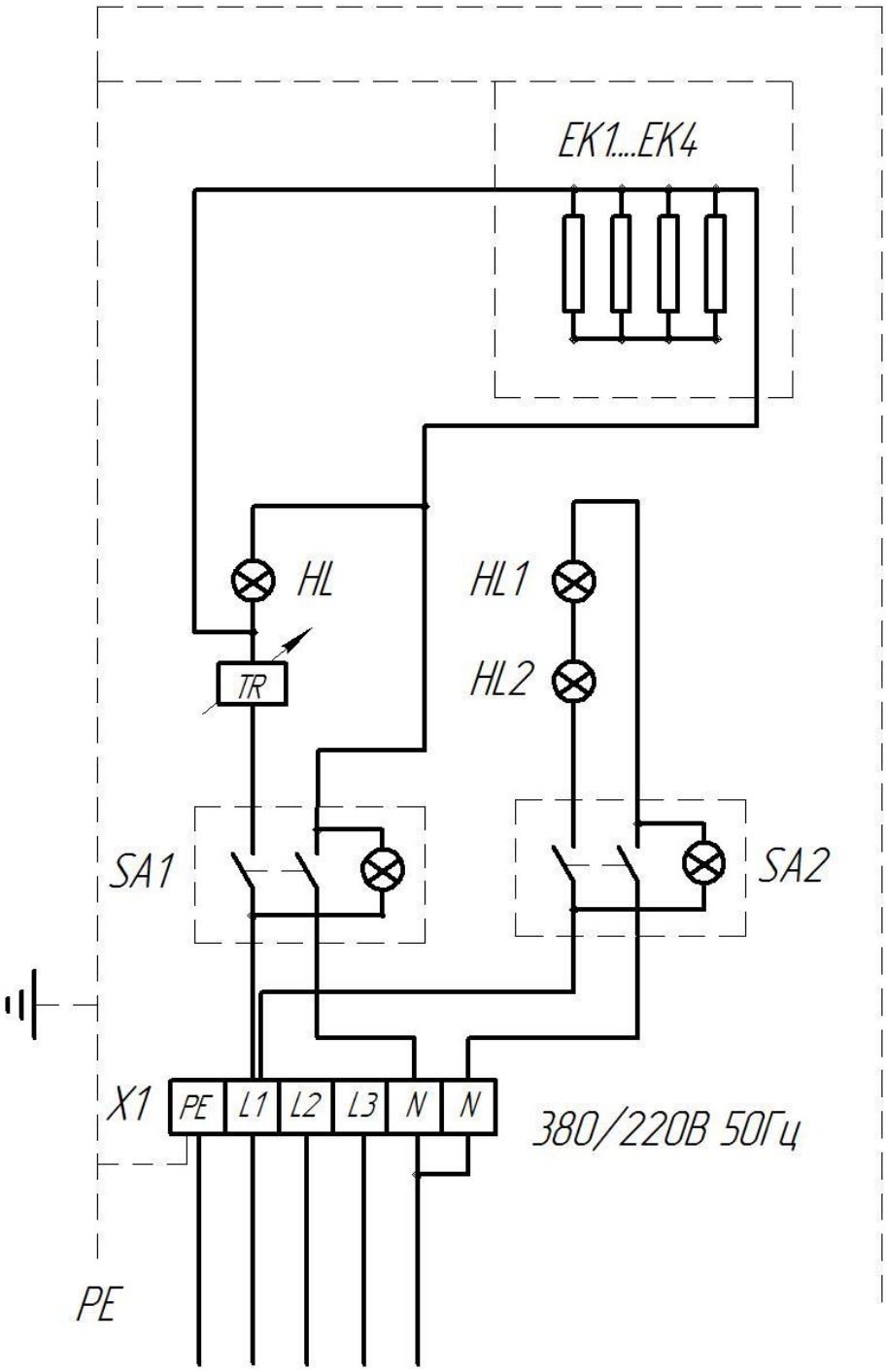

обозн.	наименование	ШРЭ-1, шт
EK	ТЭН 172С 10/0.52 S 220 f2	4
HL	Светосигнальная арматура	1
HL1, HL2	Светильник PL0-0106-42H 7019	2
SA1, SA2	Переключатель B4 MASK	2
X	Колодка клеммная	1
TR	Терморегулятор tecasa 30-90°	1

Схема электрическая принципиальная для ШРЭ-1

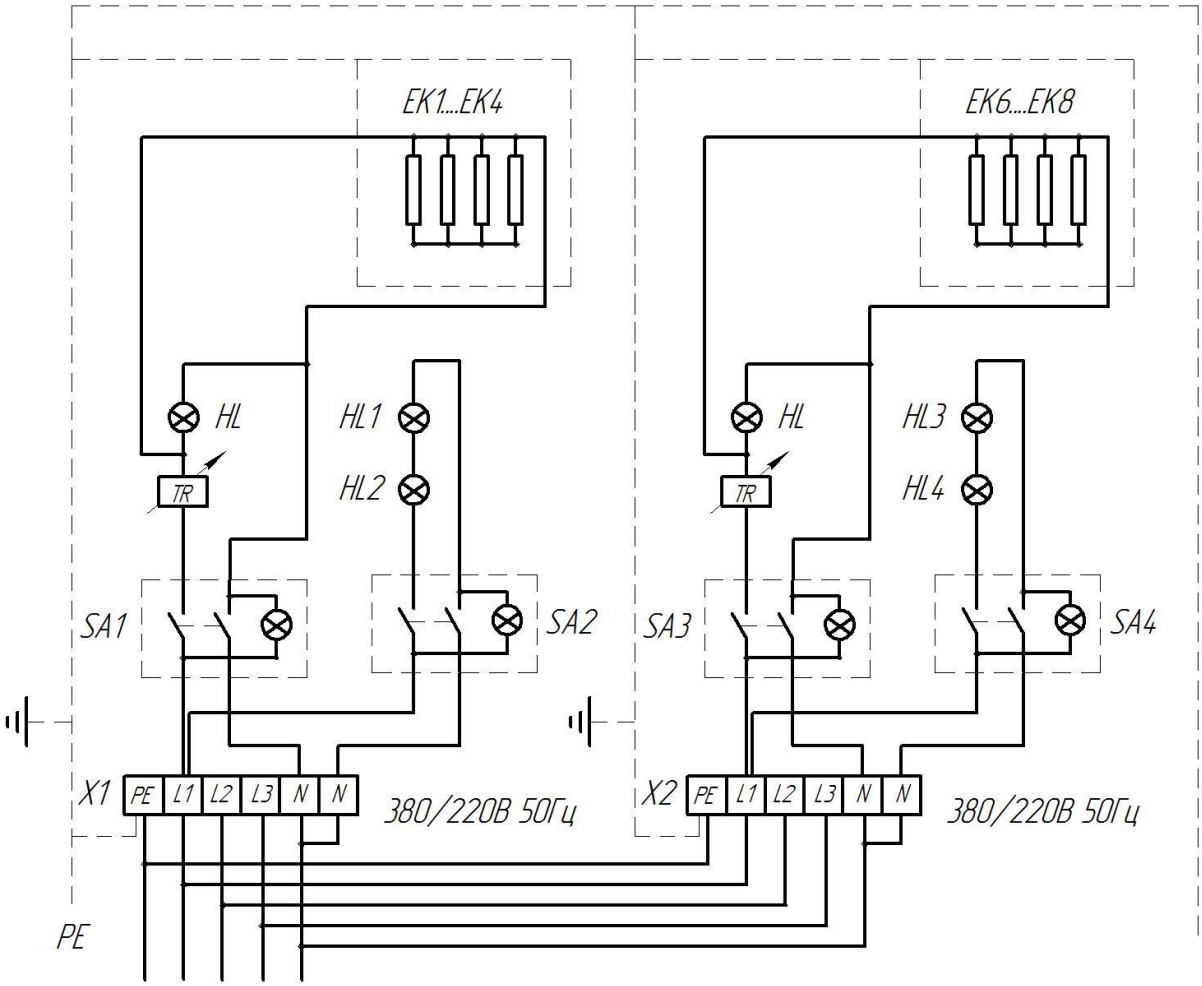

обозн.	наименование	ШРЭ-2, шт
EK	ТЭН 172С 10/0.52 S 220 f2	8
HL	Светосигнальная арматура	2
HL1...HL4	Светильник PLO-0106-42H 7019	4
SA1...SA4	Переключатель B4 MASK	2
X1, X2	Колодка клеммная	2
TR	Терморегулятор tecasa 30-90°	2

Схема электрическая принципиальная для ШРЭ-2

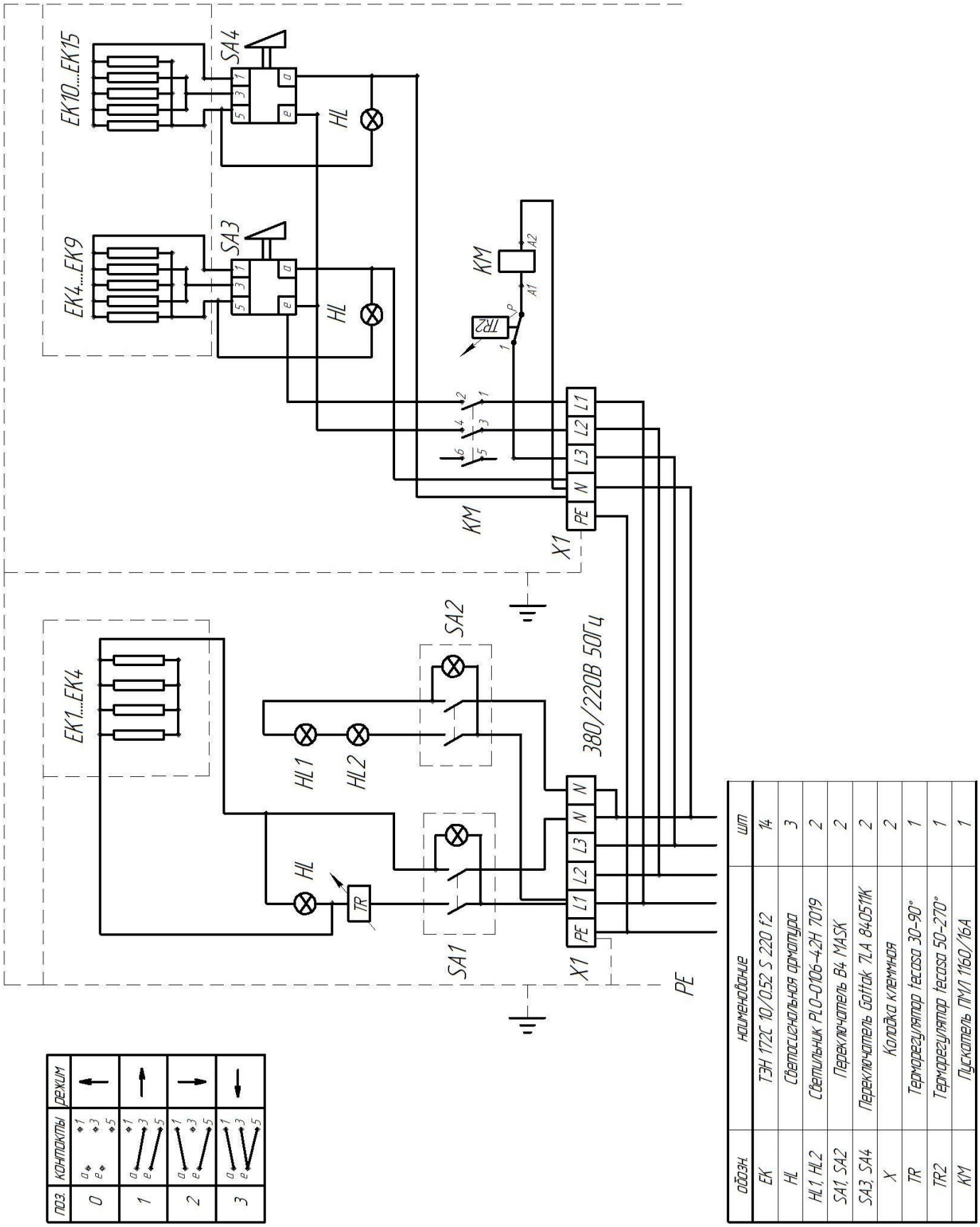

Схема электрическая принципиальная для ШПЭ-1/Р1 и ХПШ-1/Р1

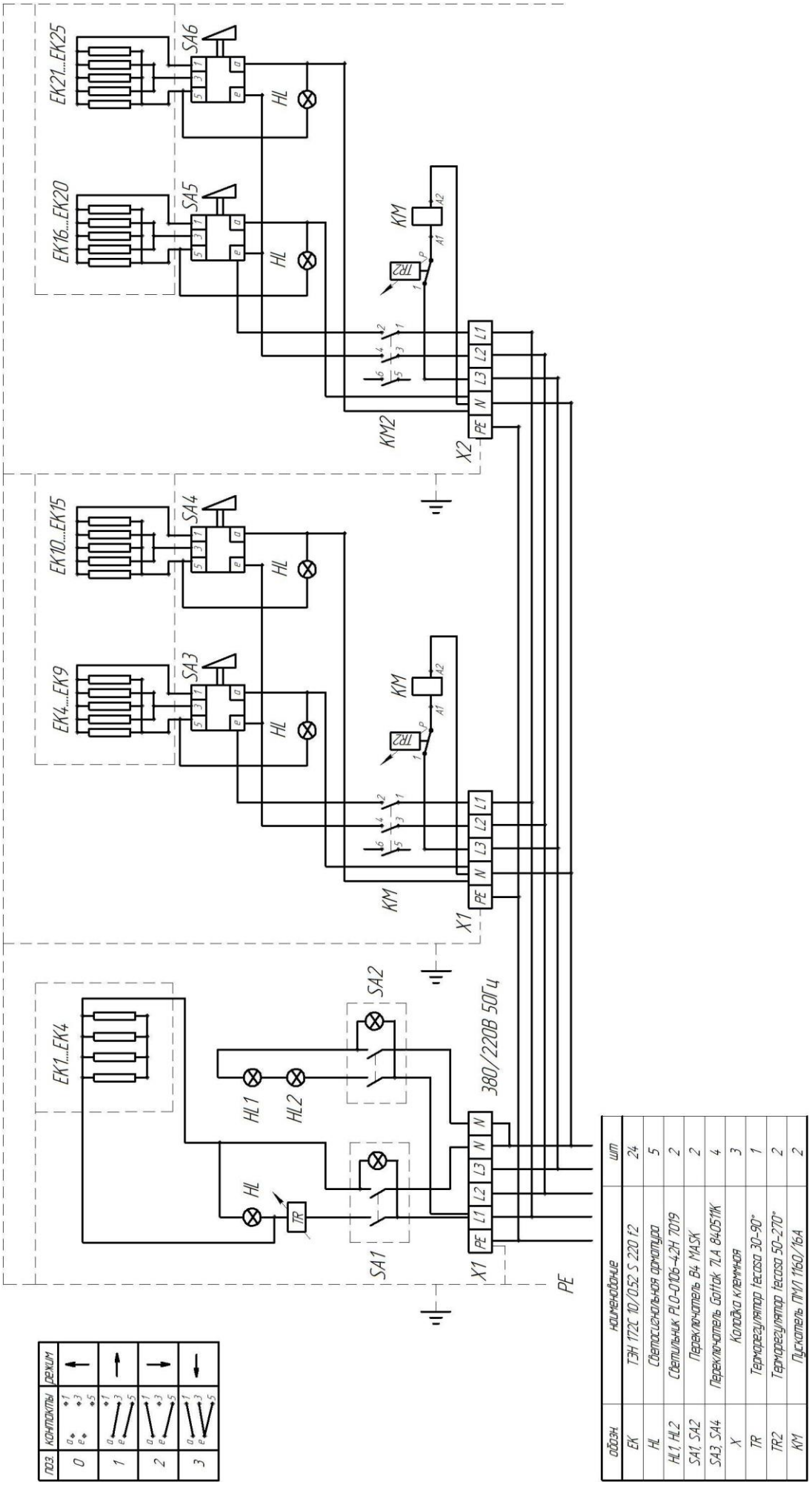

Схема электрическая принципиальная для ШПЭ-2/Р1 и ХПШ-2/Р1

АКТ

пуска оборудования в эксплуатацию

Настоящий акт составлен на оборудование ООО «ЧТТ»

_____

(наименование и марка оборудования, заводской номер, дата изготовления)

Организация – потребитель

_____

(наименование и адрес)

_____

(должность, Ф.И.О., представителя организации-потребителя)

И представителя специализированной организации

_____

(наименование организации)

_____

(Ф.И.О. представителя специализированной организации)

и удостоверяет, что оборудование

_____

(наименование, марка)

Пущено в эксплуатацию и принято на обслуживание в соответствии с договором

№ _____ от _____ 20_____г.

Между организацией потребителем оборудования и специализированной организацией

_____

_____

(наименование, дата пуска в эксплуатацию)

АКТ составлен и подписан:

Организация-потребитель оборудования	Представитель специализированной организации
_____	_____
(М.П. подпись)	(М.П. подпись)

«_____» _____ 20_____г.

Организация-заказчик/ покупатель _____
(наименование организации)

Дата составления	Дата выхода из строя оборудования

АКТ-РЕКЛАМАЦИЯ
о выявленных дефектах оборудования

Наименование оборудования: _____

Торговая марка производителя: _____

Поставленного по договору		
счет		
Товарная накладная		
Введенного в эксплуатацию	дата	

Местонахождение оборудования _____
(адрес, здание, сооружение, цех)

Организация-поставщик/исполнитель _____
(наименование)

Монтажная организация _____
(наименование)

Сервисная организация _____
(наименование)

В процессе эксплуатации перечисленного ниже оборудования обнаружены
(приема, монтажа, наладки, испытания, эксплуатации)
следующие дефекты:

Оборудование			**Подробное описание обнаруженных дефектов, в т.ч. при каких обстоятельствах были выявлены**
Тип / модель	**Серийный номер**	**Страна изготовитель**	
Показатели параметров.			
t° С - на месте эксплуатации оборудования	**Напряжение в эл. сети.**	**Цикличность**	**Наличие механических повреждений оборудования, его элементов, агрегатной части. Целостность гарантийных пломб. Комплектность.**

Представитель сервисной организации, тех. службы

_____ _____ _____.
(должность) (подпись) (расшифровка подписи)

М.П.

Представитель организации-заказчика/покупателя

_____ _____ _____
(должность) (подпись) (расшифровка подписи)

М.П. “_____” _____ 20___ г.

ТАМОЖЕННЫЙ СОЮЗ
ДЕКЛАРАЦИЯ О СООТВЕТСТВИИ

Заявитель Общество с ограниченной ответственностью «ЧТТ». Основной государственный регистрационный номер: 1127452000939.

Место нахождения: 454007, город Челябинск, проспект Ленина, 2В, Российская Федерация. Фактический адрес: 454007, город Челябинск, проспект Ленина, 2В. Телефон: 83517750025. Факс: 7750008. Адрес электронной почты: chtt@chtt.ru.

в лице Директора Кондакова Александра Александровича

заявляет, что

«Шкафы жарочные, пекарские, хлебопекарные электрические» модели ШЖЭ-1; ШЖЭ-2;ШЖЭ-3; ШЖЭС-1; ШЖЭС-2; ШЖЭС-3; ШЖЭ-1Э; ШЖЭ-2Э; ШЖЭ-3Э; ШПЭ-1; ШПЭ-2; ШПЭ-3; ХПШ-1; ХПШ-2; ХПШ-3; ХПШ-4. Продукция изготовлена в соответствии с ТУ 5151-003-01439287-2010

изготовитель Общество с ограниченной ответственностью «ЧТТ»

Место нахождения: 454007, город Челябинск, проспект Ленина, 2В, Российская Федерация. Фактический адрес: 454007, город Челябинск, проспект Ленина, 2В

код ТН ВЭД ТС 8419 81 800 0

Серийный выпуск.

соответствует требованиям

ТР ТС 010/2011 "О безопасности машин и оборудования"; ТР ТС 004/2011 "О безопасности низковольтного оборудования"; ТР ТС 020/2011 "Электромагнитная совместимость технических средств"

Декларация о соответствии принята на основании

протоколов испытаний №№ 309/мм, 310/мм от 30.06.2014 года. Испытательный центр Общество с ограниченной ответственностью «АкадемСиб», аттестат аккредитации регистрационный № РОСС RU.0001.21АВ09 действителен до 01.08.2016 года, фактический адрес: 630024, Российская Федерация, Новосибирская область, город Новосибирск, улица Бетонная, дом 14

Дополнительная информация

Условия хранения продукции в соответствии с требованиями ГОСТ 15150-69. Срок хранения (службы, годности) указан в прилагаемой к продукции товаросопроводительной документации и/или эксплуатационной документации.

Декларация о соответствии действительна с даты регистрации по 12.05.2020 **включительно.**

(подпись)

Кондаков

(инициалы и фамилия руководителя организации-заявителя или физического лица, зарегистрированного в качестве индивидуального предпринимателя)

М.П.

Сведения о регистрации декларации о соответствии:

Регистрационный номер декларации о соответствии: ТС № RU Д-RU.АЛ32.В.03776

Дата регистрации декларации о соответствии 13.05.2015